0701032 / 1590
Robinet à contre - pression

FONCTION :

- Robinet flotteur à contre-pression pour réservoir de chasse avec alimentation latérale

CARACTERISTIQUES TECHNIQUES :

Matériaux :
- Corps : POM
- Membrane : EPDM
- About : LAITON

Dimensionnel :
- Encombrement : hauteur = 230 mm / largeur = 44 mm / profondeur = 95 mm
- Raccordement G3/8''

Performances :
- Plages de fonctionnement : 0,5 bar -> 10 bar
- Fermeture douce sans coup de bélier (< 2 bar)
- Système anti-retour par prise d'air pour éviter le siphonnage
- Valeur acoustique Groupe I (Lap ≤ 20 dBA)

ACCESSOIRES :

Ecrou de serrage et joint d'étanchéité alimentation avec grille fournis

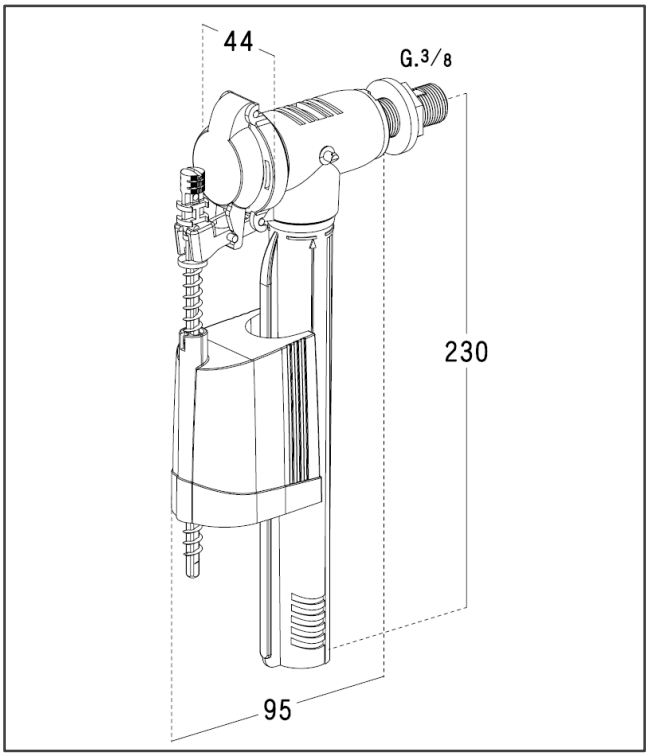

MISE EN OEUVRE :

Les canalisations doivent être rincées avant le raccordement du robinet flotteur

Le flotteur doit être réglé de façon à conserver une garde d'air ≥ 20 mm (distance entre la surface de l'eau et le niveau du trop-plein)

MAINTENANCE :

Entretien : verser un verre de vinaigre blanc de façon régulière pour éviter le dépôt de calcaire.

CONDITIONNEMENT :

Boîte

MARS 2018

© Nicoll 2017. Nicoll is an Aliaxis company. All rights reserved. Pictures, illustrations not binding.

Siège Social : 37, rue Pierre & Marie Curie
BP 10966 - 49309 Cholet Cedex
Téléphone : 33 (0)2 41 63 73 25
Fax : +33 (0)2 41 63 73 23
Email: tech-com.nicoll@aliaxis.com