CAN10BCI
CANIVEAU LARGEUR 130 MM AVEC GRILLE INOX CAILLEBOTIS

FONCTION :

Permet l'évacuation des eaux de ruissellement. Conforme à la norme NF EN 1433 CE, il peut être mis en œuvre dans les zones de circulation de Groupe 2 Classe B125.

Ce caniveau respecte les exigences liées à l'accessibilité des personnes à mobilité réduite

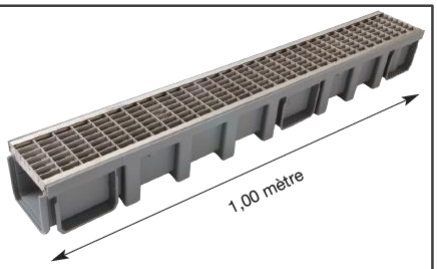

DESCRIPTION :

Il est composé :

- D'un corps de caniveau longueur 1 m en polypropylène (PP) avec feuillures PP (épaisseur 4 mm) ;
- D'une grille caillebotis acier inox 304 long. 1 m. (non verrouillable)

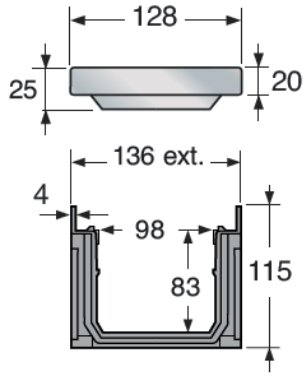

CARACTERISTIQUES :

- Classe de résistance : B125 – EN 1433
- Longueur : 1 m
- Largeur utile : 98 mm
- Profondeur utile : 83 mm
- Dimensions des ouvertures du caillebotis : 11 x 33 mm
- Surface d'avalement : 1200 cm²/ml
- Poids : 4,015 kg.
- Matériaux : corps PP / grille inox 304

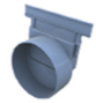
NAT177
NAV177

STCAN

SVCAN

ACCESSOIRES :

Le raccordement au réseau peut être réalisé grâce aux accessoires en PVC :

- fond/naissance d'extrémité ou latéral Ø 100 – **NAT177**
- fond/naissance d'extrémité ou latéral Ø 110 – **NAV177**
- piquage pour sortie verticale Ø 100 - **STCAN**
- piquage pour sortie verticale Ø 110 - **SVCAN**

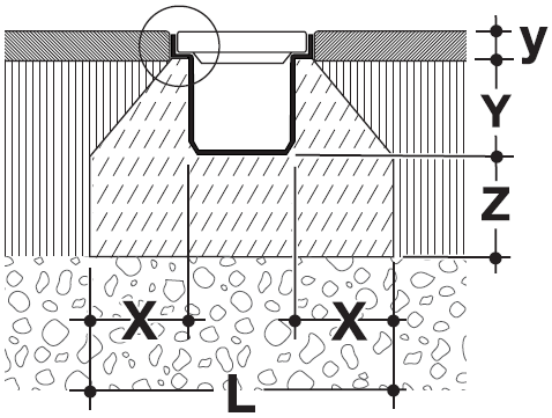

MISE EN ŒUVRE :

- Classe de résistance à la compression du béton pour le massif : C25/30
- Dimensions du massif :

X = 80 mm ; L = 250 mm ; Z = 100 mm ; Y = 95 mm ; y = 25mm

© Nicoll 2018. Nicoll is an Aliaxis company. All rights reserved. Pictures, illustrations not binding.

MARS 2018

ISO 9001 ISO 14001 ISO 50001 BUREAU VERITAS Certification
Nicoll
Siège Social : 37, rue Pierre & Marie Curie
BP 10966 - 49309 Cholet Cedex
Téléphone : +33 (0)2 41 63 73 25
Email: tech-com.nicoll@aliaxis.com
an Aliaxis company