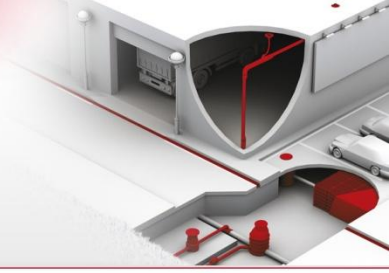

# Kenadrain I Regard d'accès largeur 100 C250

Référence : RDRI102CS

| Profondeur | Référence | H | h | Ø nominal de sortie (mm) | | Axe de la sortie (mm) | | | Section hydraulique (cm²) | Surface d'avalement (cm²) |
|---|---|---|---|---|---|---|---|---|---|---|
| | | | | | | Verticale | Latérale | | | |
| | | | | verticale | latérale | L1 | L2 | L3 | | |
| 1 | **RDRI101CS** | 252 | 92 | 100/110/125 | - | 140 | - | - | 83 | 217 |
| 2 | **RDRI102CS** | 292 | 132 | 100/110/125 | 100/110/125 | 88 | 190 | 67 | 122 | 217 |
| 3 | **RDRI103CS** | 332 | 174 | 160 | 100/110/125 | 138 | 284 | 67 | 161 | 220 |
| 4 | **RDRI104CS** | 372 | 214 | 160 | 160 | 138 | 284 | 86 | 200 | 224 |

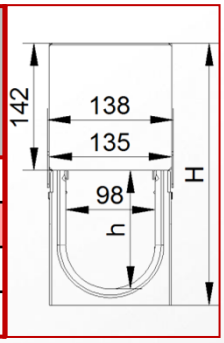


## ■ FONCTION :

Permet un accès pour le nettoyage à l'intérieur des caniveaux à fente largeur 100. Conforme à la norme NF EN 1433 et titulaire du marquage CE, il peut être utilisé en domaine public en classe C250. Ce regard respecte les exigences liées à l'accessibilité des personnes à mobilité réduite.

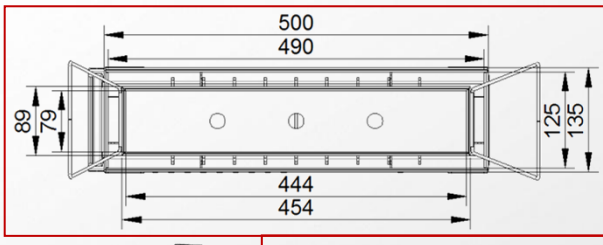


## ■ DESCRIPTION :

Il est composé de:
- un demi caniveau façonné (longueur 50cm)
- un regard fixe largeur 100 en INOX 304 avec sa boîte amovible (inox 316 sur demande)
- quatre vis de fixation par regard
- deux poignées métalliques permettant le retrait de la boîte du regard

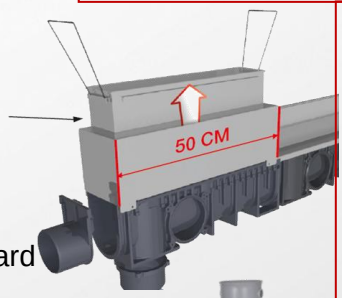


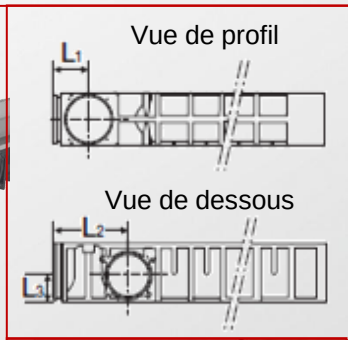


## ■ ACCESSOIRES :

Pour connecter les caniveaux au réseau enterré:
- Sortie latérale/verticale et fond/sortie d'extrémité en PVC
- Piège à sable EKSO en PVC

## ■ CARACTERISTIQUES :

Classe de résistance: C250
Longueur : 500mm
Largeur utile: 98 mm
Type de grille: fente INOX 304
Largeur de la fente: 18 mm

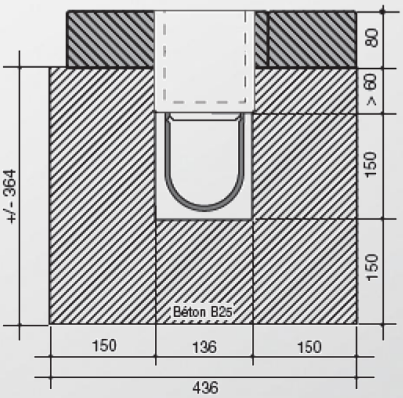


## ■ MISE EN OEUVRE :

Voir schéma ci-contre.
Les zones de renfort (1) de la fente du caniveau sont à découper pour pouvoir l'emboîter à la suite du regard.

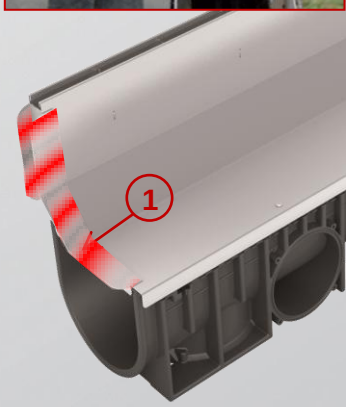


## ■ QUALITE - ENVIRONNEMENT :

ISO 9001
ISO 14001
BUREAU VERITAS Certification

**DATE : Septembre 2013**