PRÉSENTATION :
Récupère la chaleur des eaux grises de la douche pour préchauffer l'eau froide à l'entrée du mitigeur thermostatique, réduisant ainsi la quantité d'eau chaude nécessaire à la douche.

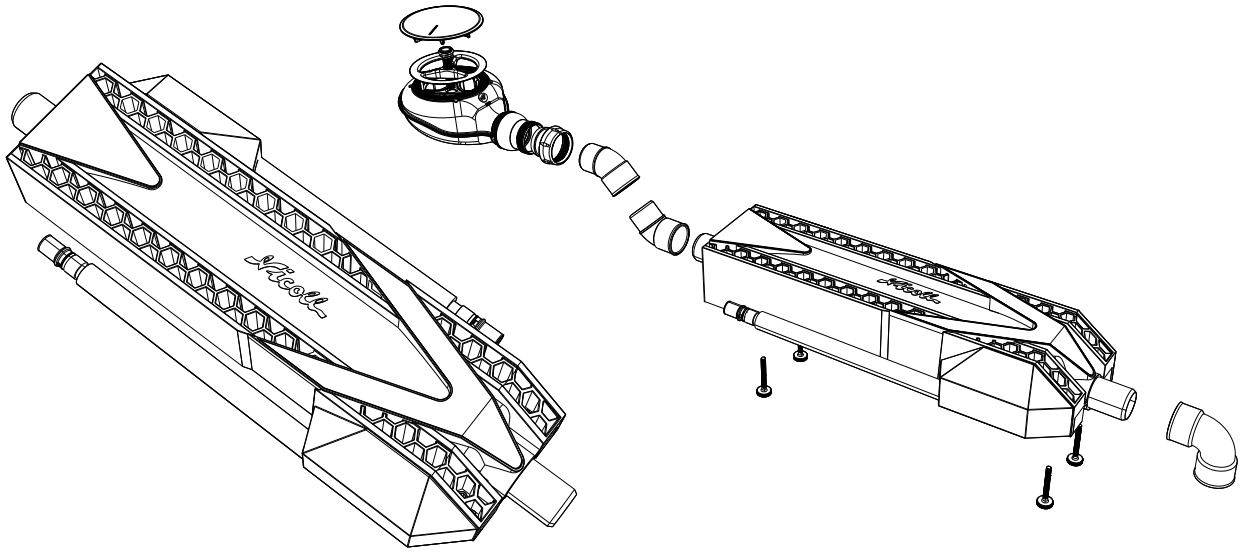

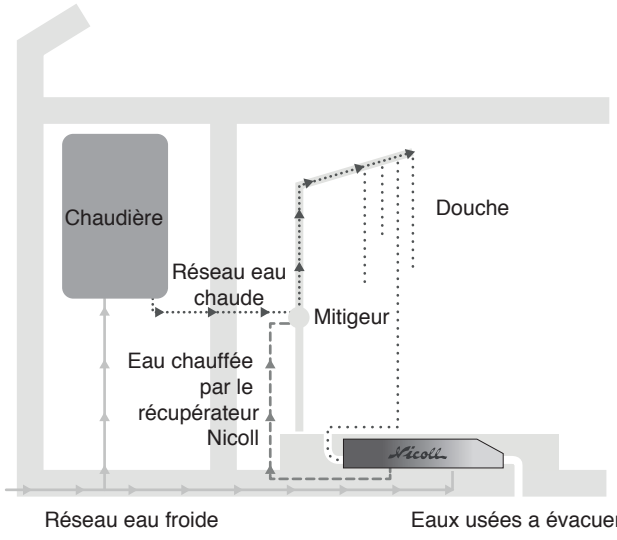

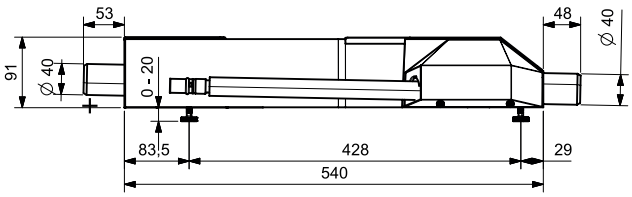

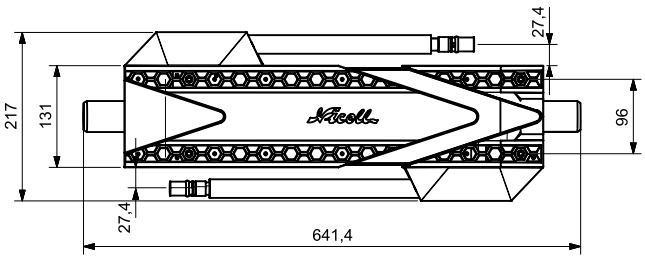

DÉSIGNATION	RÉFÉRENCE	CONDITIONNEMENT	CODE BARRES
Récupérateur de chaleur sur eaux grises, entrée et sortie Ø 40 mâle	**RECH40CAL**	Carton unitaire	3 309039 853807

INSTALLATION SUR DALLE, RACCORD MULTICOUCHE À SERTIR

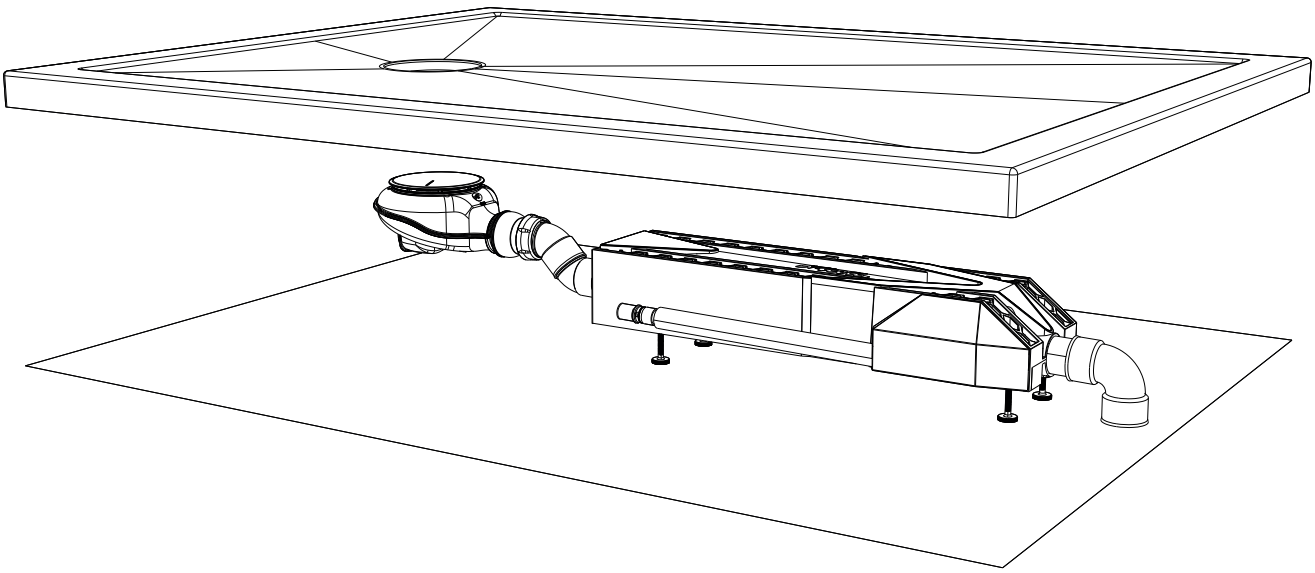

1

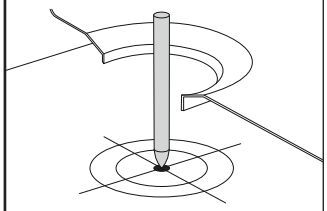

2

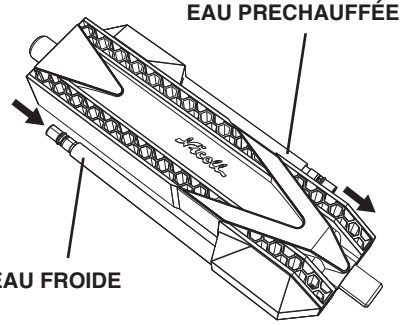

3

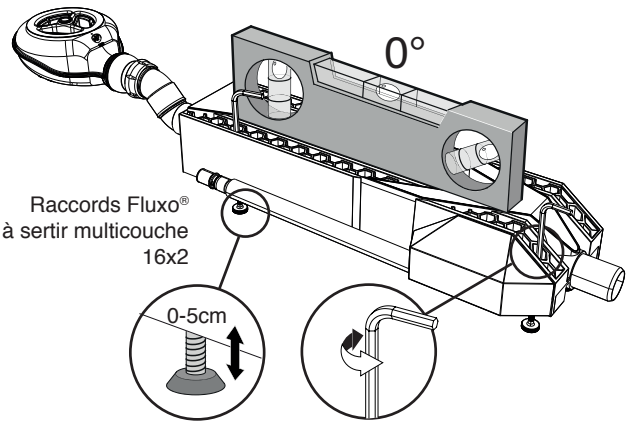

4

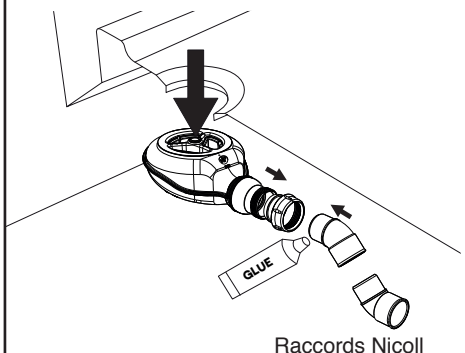

5

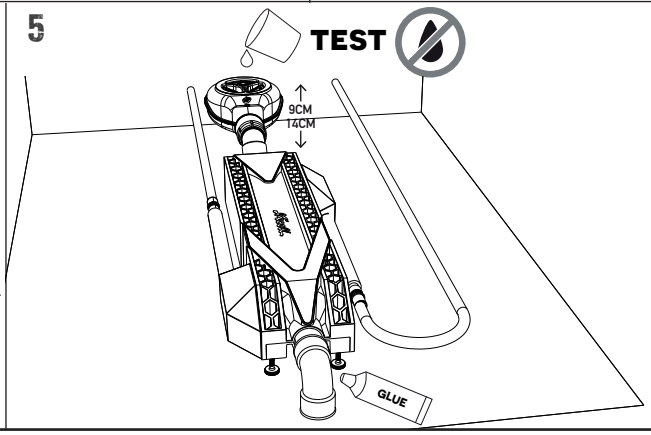

6

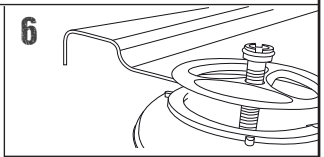

7

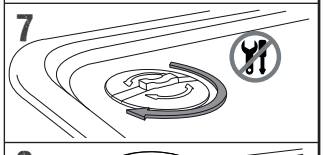

8

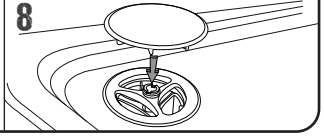

INSTALLATION SUR DALLE AVEC BRASAGE

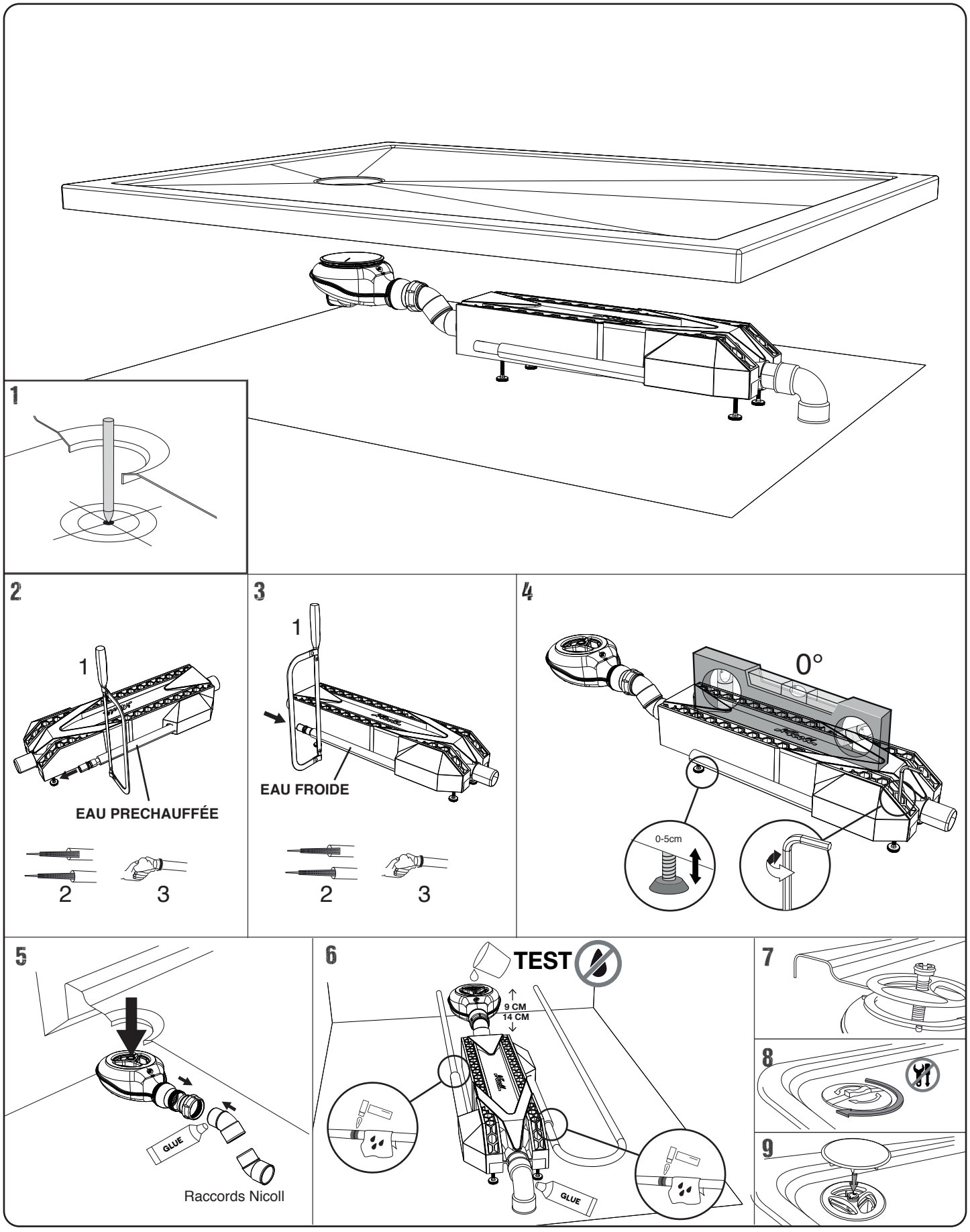

INSTALLATION EN FAUX PLAFOND

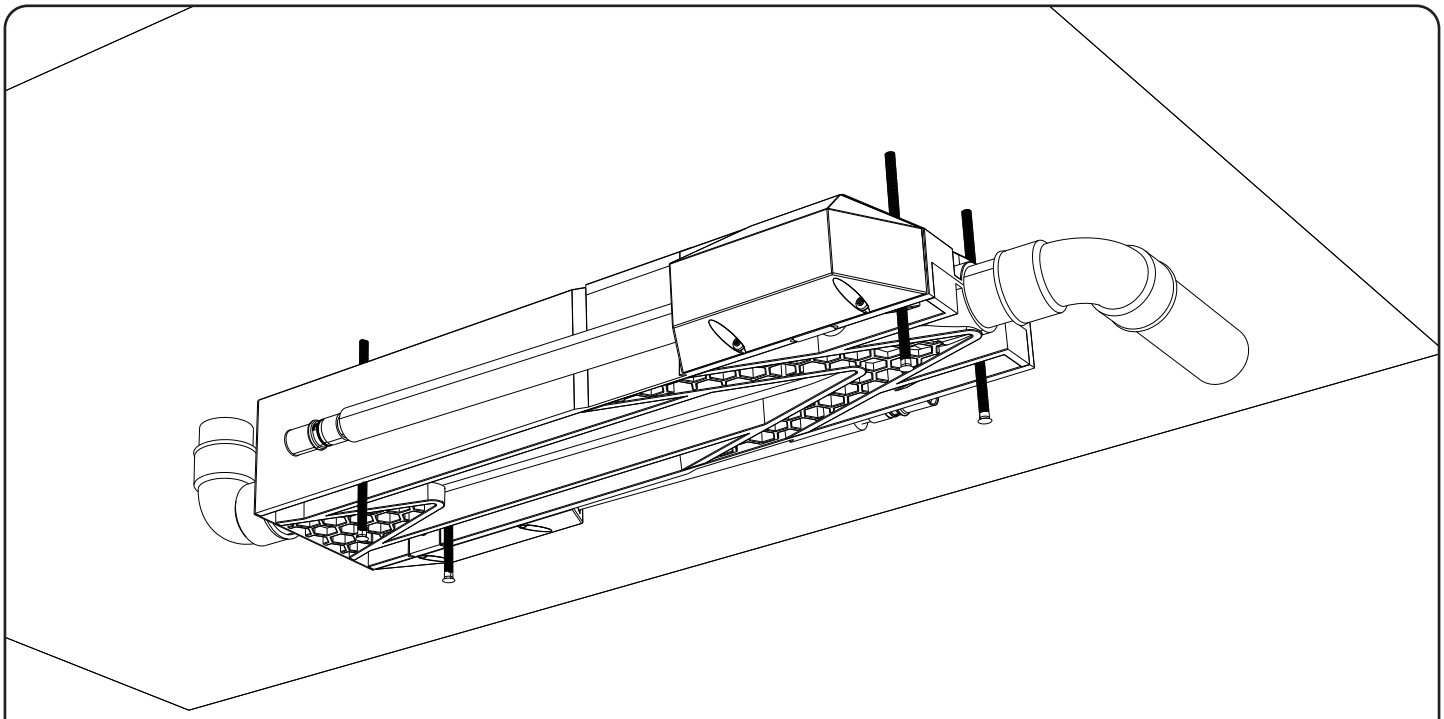

1

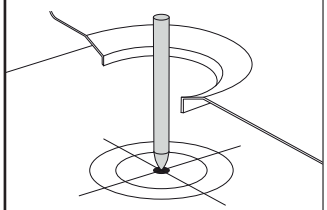

2

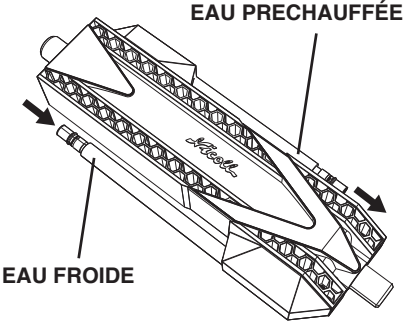

3

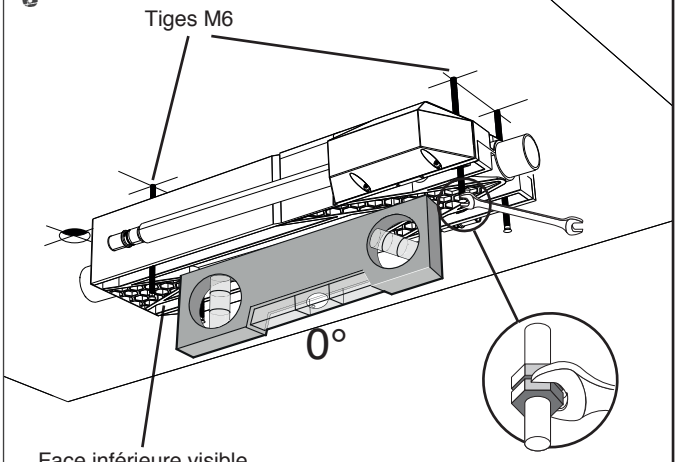

4

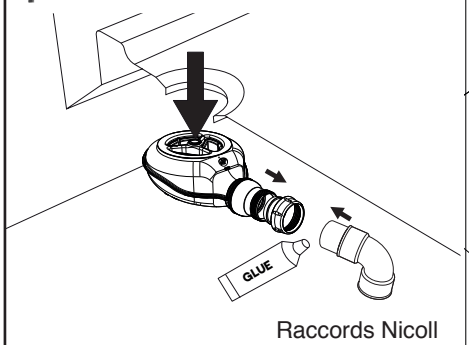

5

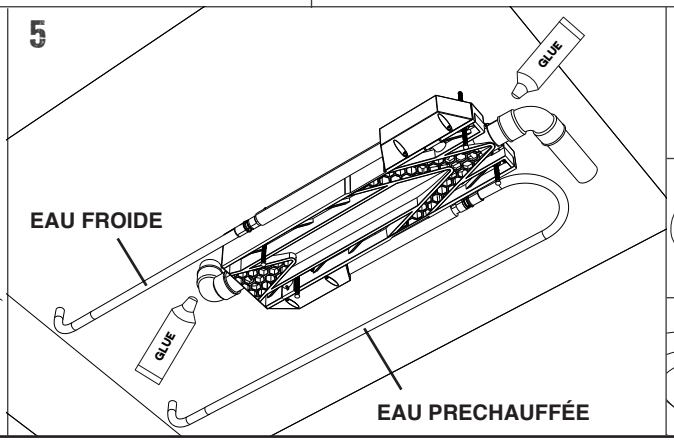

6

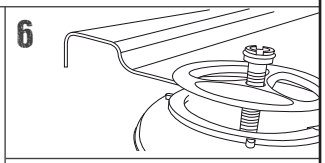

7

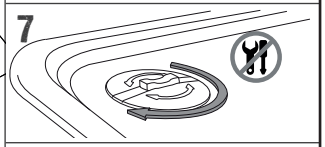

8

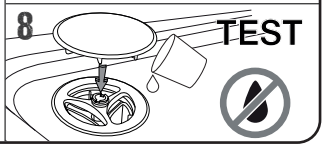

NOTRECH40CAL-07/22 - Document non contractuel.

Nicoll by aliaxis

Service Assistance Technique : Tél. : +33 (0)2 41 63 73 25
Email : tech-com.nicoll@aliaxis.com
www.nicoll.fr

FR